Armaturen

Connect Air

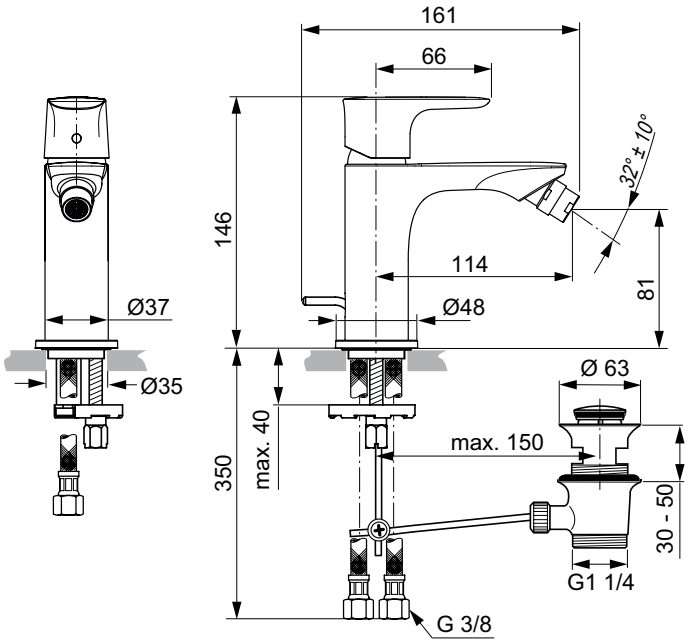

Artikel-Nr.: **A7030AA**

Bidetarmatur

Connect Air Bidetarmatur

Farbe: AA - Chrom

Eigenschaften:
· 5L-Strahlregler
· Wassersparend
· EasyFix

Mehr Produktdetails:

Montage:	Aufgesetzt
Funktionsweise:	Einhebel
Zulassungen:	DIN EN 817;DIN 4109 Gruppe 1
Betriebsdruck (bar):	3
Durchfluß (Liter):	5
Hahnlöcher:	1
Gewicht (kg):	1.31
Material:	Messing, verchromt
Höhe (mm):	146
Breite (mm):	48
Tiefe/Ausladung (mm):	153

Ideal Standard GmbH - Deutschland
Euskirchener Straße 80, 53121 Bonn, Deutschland - Tel: +49 (0)228 521 0
Email: idealstandard.de@idealstandard.com - Web: www.idealstandard.de