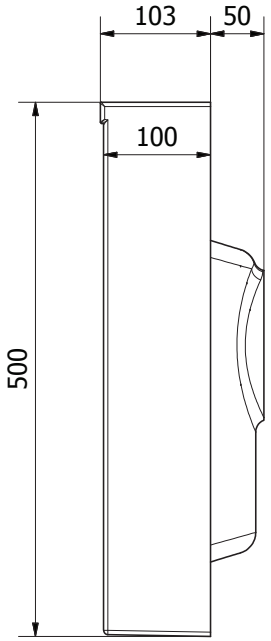

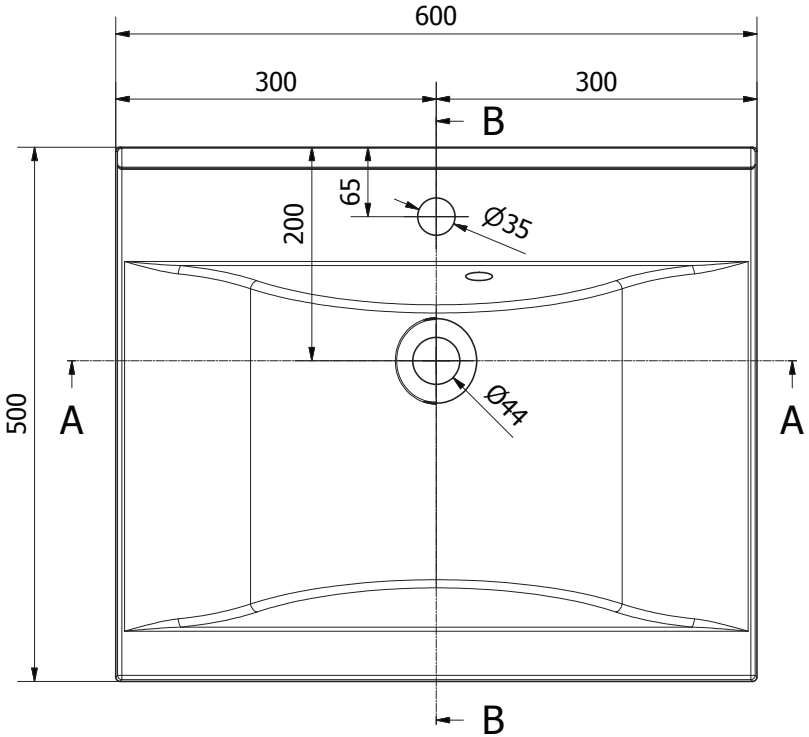

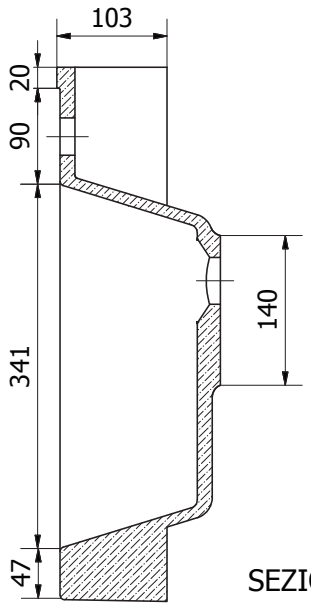

SEZIONE B-B

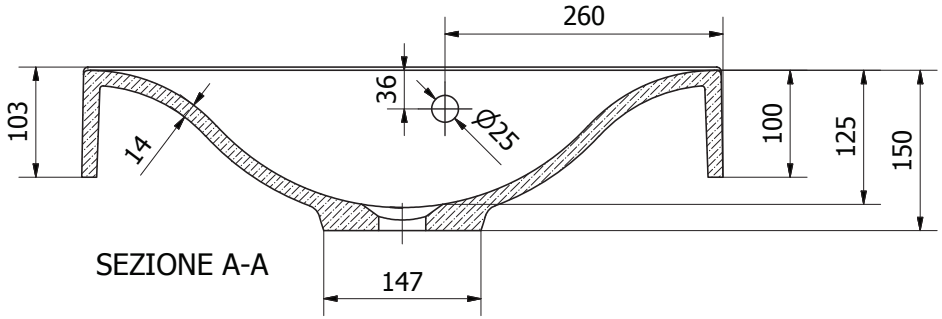

SEZIONE A-A

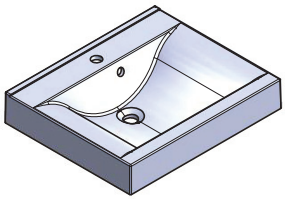

Materiale: Mineralguss

A136