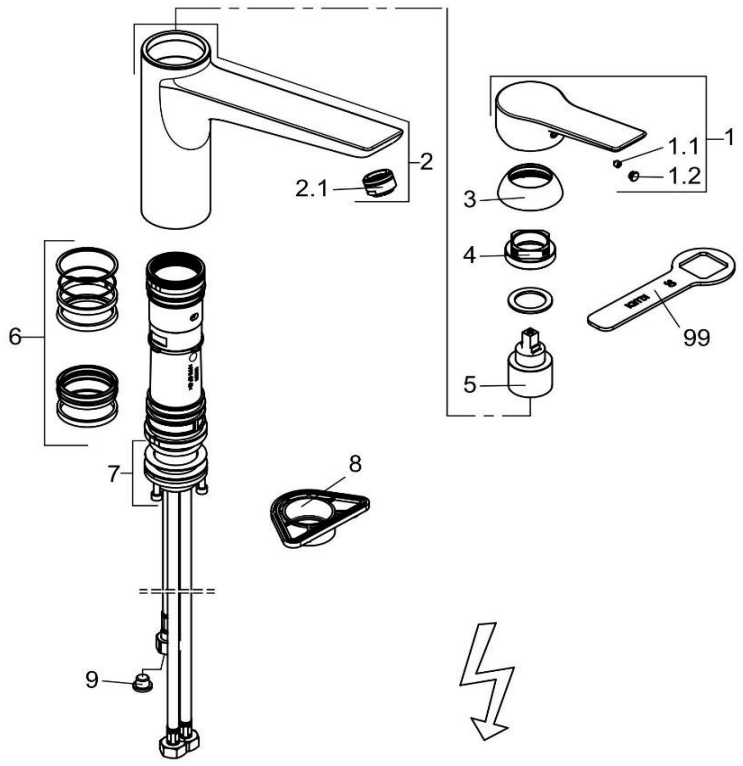

329050575		Spültisch-Einhandmischer ND DN 15	single lever sink mixer ND DN 15
1	7385905-00	Hebel KLUDI MIX	LEVER KLUDI MIX
1.1	92204601-00	GEWINDESTIFT	GRUB SCREW
1.2	93019705-00	STOPFEN	PLUG
2	7389105-00	AUSLAUF	SPOUT
2.1	7520505-00	STRAHLREGLER	AERATOR
3	93059105-00	ABDECKKAPPE	COVER CAP
4	92223737-00	SPANNSCHRAUBE	FASTENING SCREW
5	7581000-00	STEUEREINHEIT	CERAMIC CARTRIDGE
6	7391600-00	DICHTUNGSSATZ	SEALING SET
7	7391400-00	BEFESTIGUNGSSATZ	MOUNTING KIT
8	93001600-00	VERSTÄRKUNGSPLATTE	STABILIZER PLATE
9	7317435-00	SIEBDICHTUNG	MESH GASKET
99	92914900-00	SPANNSCHRAUBENSCHLÜSSEL	WRENCH FOR FASTENING SCREW