KWC LUNA E
Hebelmischer - Küche - wegnehmbar

Modell-Linie: LUNA E | 10.441.053.000FL
Armaturen | Manuelle Armaturen

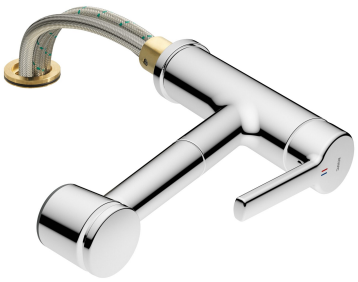

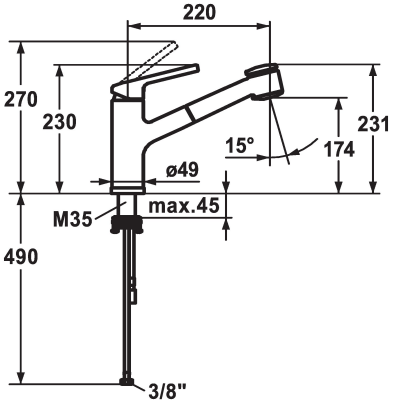

KWC-Nr.

125136
ganzchrom, A 220, flexible Anschlussschläuche

* Hebelmischer
* Wegnehmbar für Unterfenstermontage - Einbaumaß 55 mm
* TouchProtect - Schutz vor Verbrennungen durch Zweischalenprinzip
* Auszugbrause
- SprayClean - aktive Kalkbeseitigung und schnelle Siebreinigung
- bis 600 mm ausziehbar
- PowerClean - Siebstrahlmodus, mit Rückstellautomatik
* Schlauchdurchführung, schwenkbar 130°
* EasyLock - einfache Auszugbrausenrückführung
* KWC Steuerpatrone M 35
- mit Keramikscheibentechnik
- Auslaufmenge und Temperatur stufenlos einstellbar
* Flexible Anschlussschläuche ⅜"
* Befestigung mit Gewindestutzen M35 x 1.5 (Vormontagesockel) Tischbohrung ø35 - 37 mm

Technische Daten
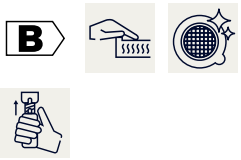
Auslaufmenge Siebstrahl	9 l/min (3 bar)
Auslaufmenge Normalstahl	10 l/min (3 bar)
Anschluss	Flexible Anschlussschläuche
Auslauf	schwenkbar
wegnehmar	yes
Bedienung	seitenbedient
Küchenbrause	Auszugbrause
Farbcode	chromeline
Installationsart	Standmontage
Armaturtyp	Armatur
Mass Höhe	230
Armaturengeräuschgruppe	yes
Ausladung A	A 220
Energie Etikette	B
Mass-Wasseraustritt	174