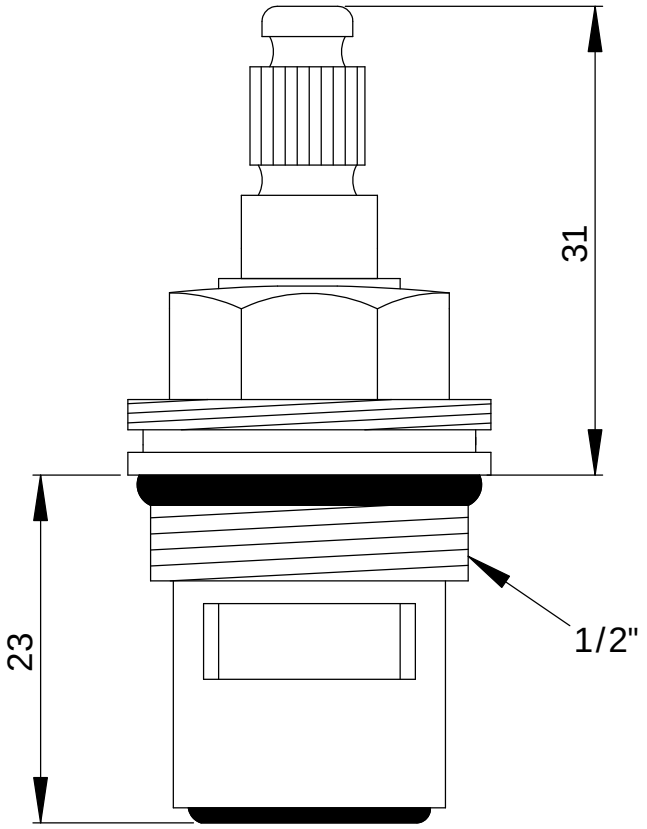

	NAME	SIGNATUR	Datum			
GEZEICHNET	M.Drenhaus	M.D	07.05.2018			
geprüft						
Freigabe						

Bezeichnung:

Keramik-Oberteil Messing
1/2" universal
Drehbereich 90° rechtsschließend

MATERIAL:

459012

A4

Gewicht:

Maßstab:2:1

Blatt: 1 von 1