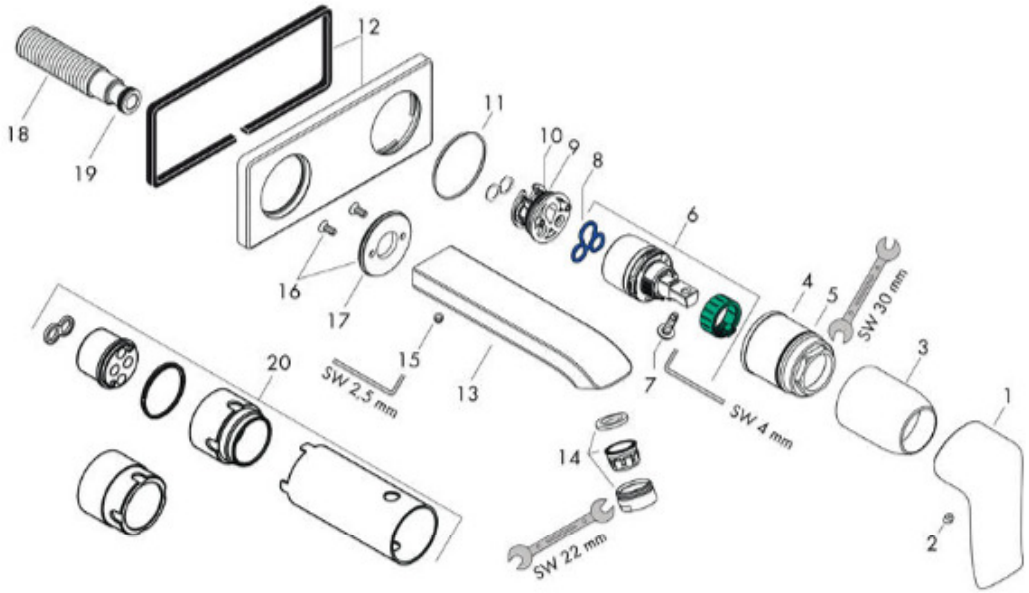

1	Griff	95519000
2	Griffstopfen	96338000
3	Hülse	98790000
4	Mutter	95622000
5	O-Ring 39x1,5	98400000
6	Kartusche kpl.	92730000
7	Sicherungsschraube	95140000
8	Dichtung	95008000
9	Adapter für Kartusche	95779000
10	O-Ring 26x2	98147000
11	O-Ring 43x3	98418000
12	Rosette	95641000
13	Auslauf 220 mm	95703000