Nur zur Information

For information only

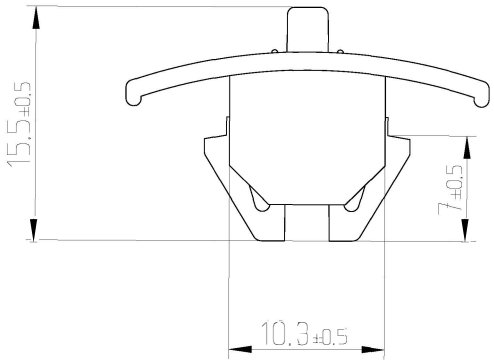

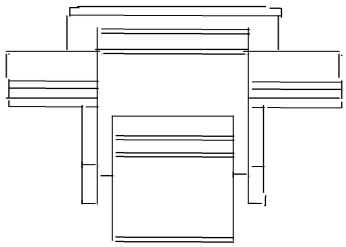

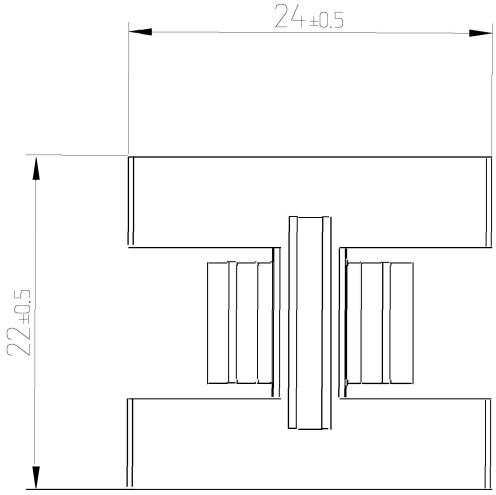

1 : 1

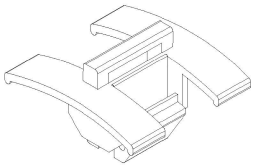

Nicht bemasste Einzelheiten nach Wahl des Herstellers
No specified dimensions acc. to manufacturer's choice

Weitergabe sowie Vervielfaeltigung diese^ Unterlage,Verwertung und Mitteilung ihres Inhalts nicht gestattet, soweit nicht ausdrueckliich zugestanden.Zuwiderhandlung verpflichten zu Schadenersatz.
Alle Rechte fuer den Fall der Patenterteilung oder Gebrauchsmuster – Eintragung vorbehalten.

The duplication or forwarding of this document, as well as the utilization and reporting. Violation here of of its contents are prohibited, unless permission is expressly granted.
incurs liabilityfor damages. All rights reserved regarding patent registration.

CAD

					Datum / Date	Name
				Bearb./ Draft	23.09.2011	Dogan
				Gepr. / Appr.		WKK
Zust. / Rev.	Änderung / Correction	Datum / Date	Name	Urspr.		

Maßstab / Skale: 2 : 1 , 1 : 1

Gewicht / Weigth: 1.2 g

Werkstoff: PA 6.6 schwarz /black
Hitze- und Witterungsstabilisiert

Halteclip SC1

PN 001-10

WKK GmbH
Zillessen-Allee 7
41334 Nettetal - Kaldenkirchen

K 100 – 00110

Blatt / Sheet A4

Bl.

Ers. fur:

Ers. durch: