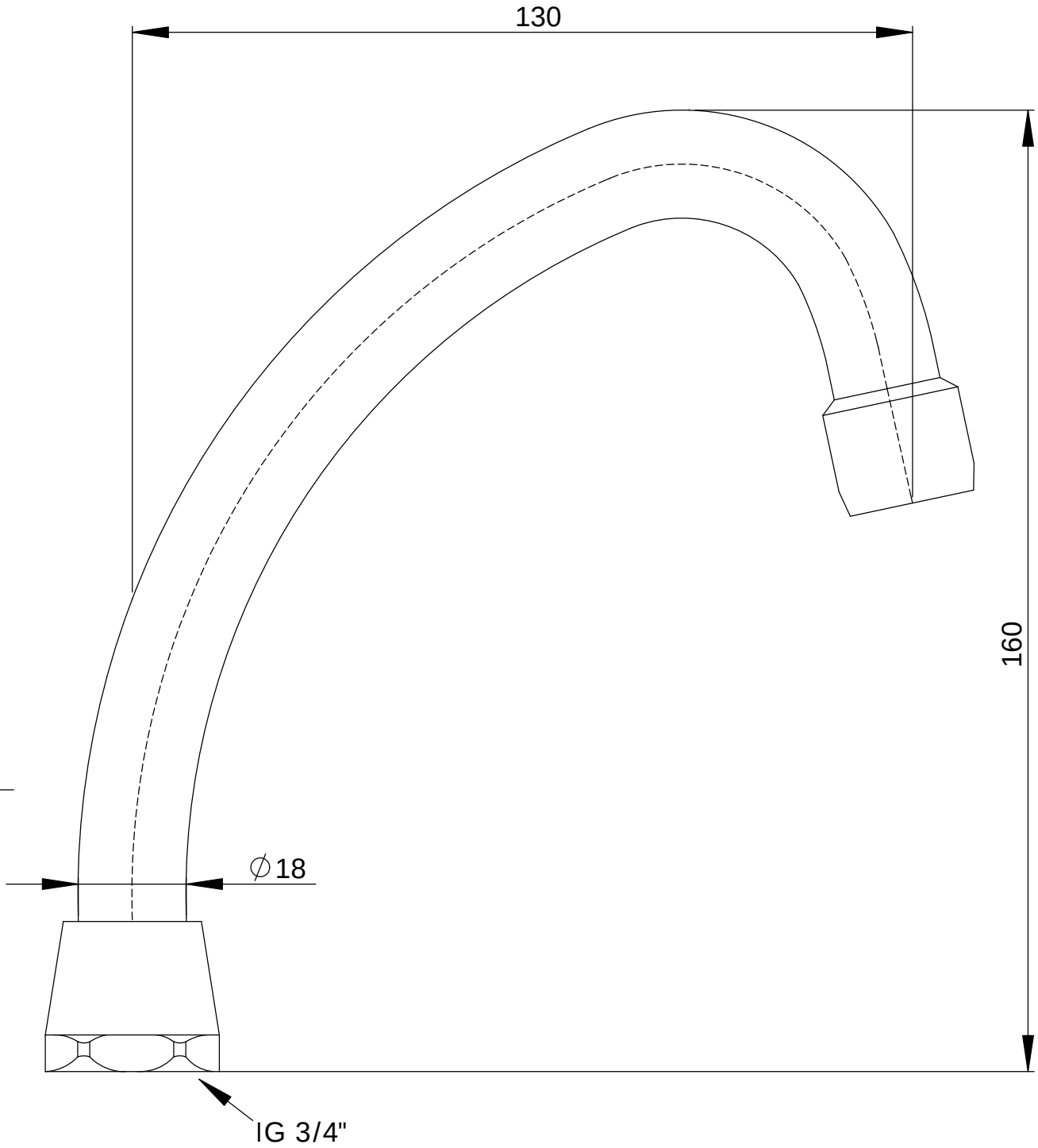

	NAME	SIGNATUR	Datum
GEZEICHNET	M.Drenhaus	M.D	18.04.2018
geprüft			
Freigabe			

Bezeichnung:

HU-Auslauf Messing verchromt
flachdichtend 3/4" x 130 mm

MATERIAL:

802613

A4

Gewicht:

Maßstab:1:1

Blatt: 1 von 1