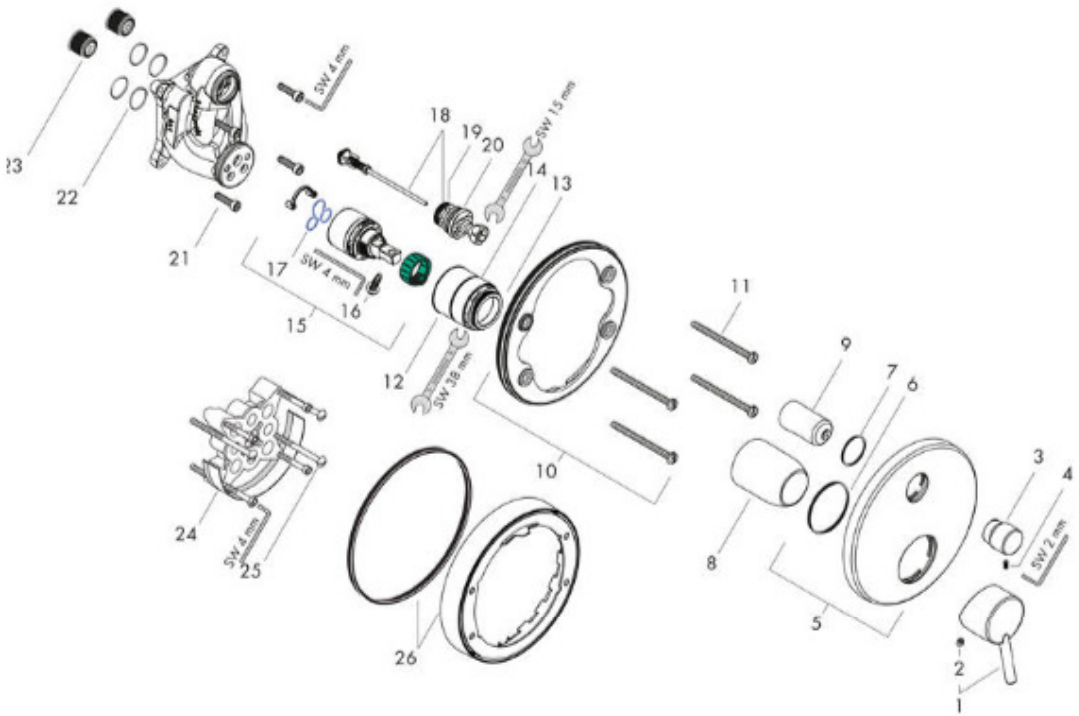

7	O-Ring 23x3	98142000
8	Hülse	98790000
9	Umstellerhülse	98794000
10	Rosettenträger	98793000
11	Trägerschraubenset	96454000
12	Mutter	98796000
13	O-Ring 30x1,5	98433000
14	O-Ring 39x1,5	98400000
15	Kartusche kpl.	92730000
16	Sicherungsschraube	95140000
17	Dichtung	95008000
18	Umsteller kpl.	95014000
19	O-Ring 16x2,3	98207000