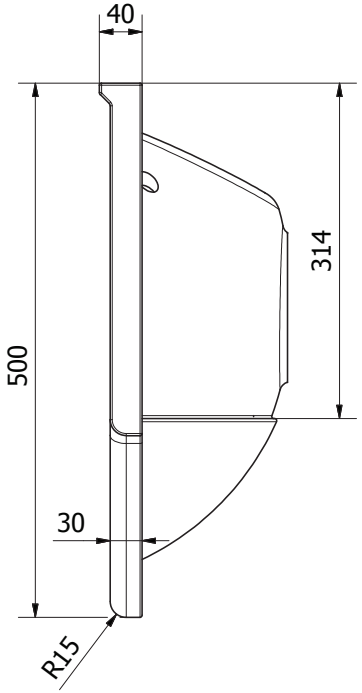

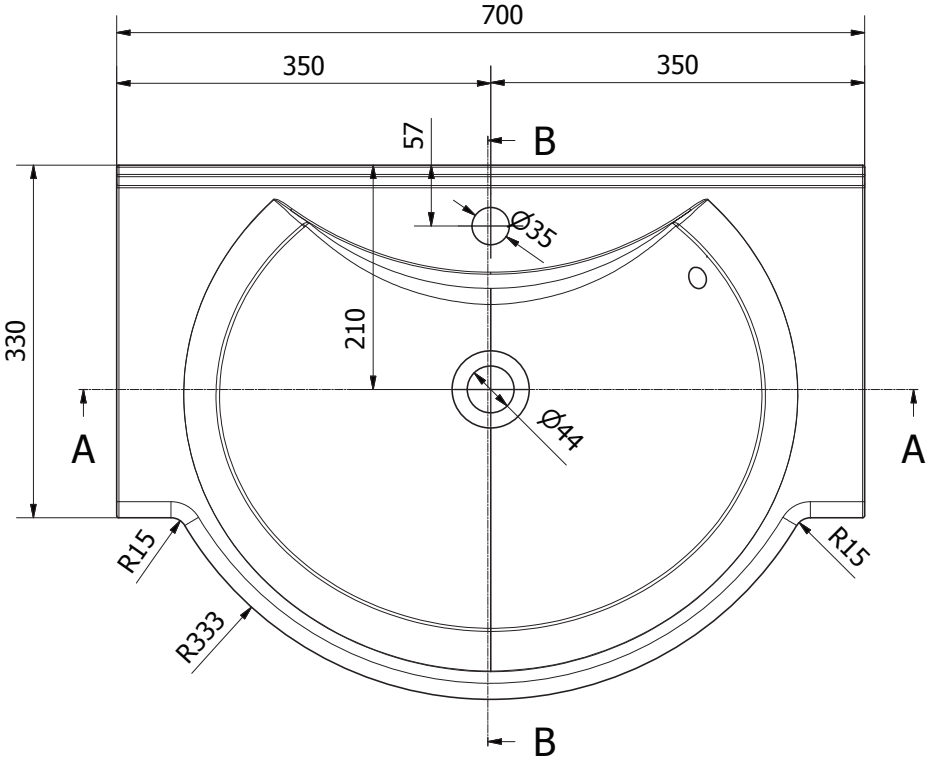

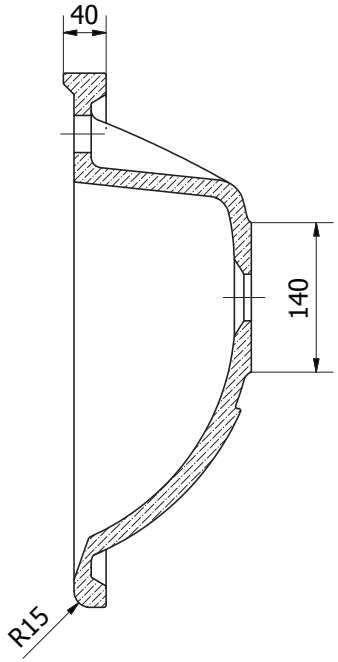

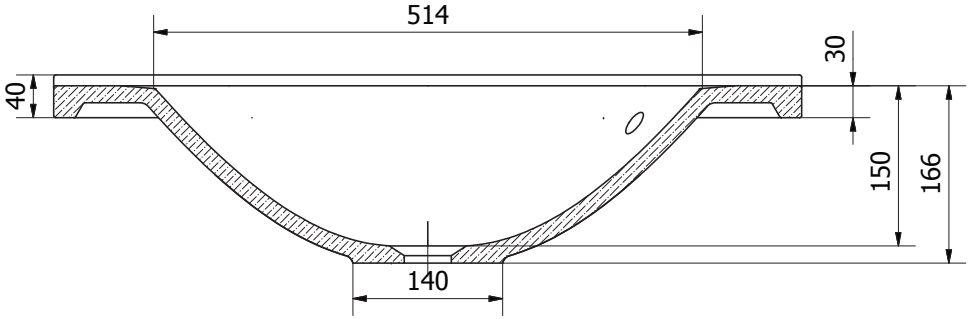

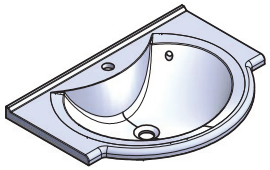

Materiale:
Mineralguss

A517