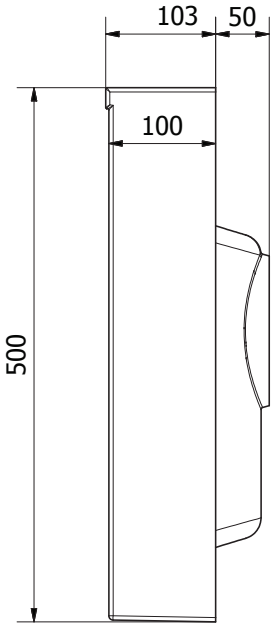


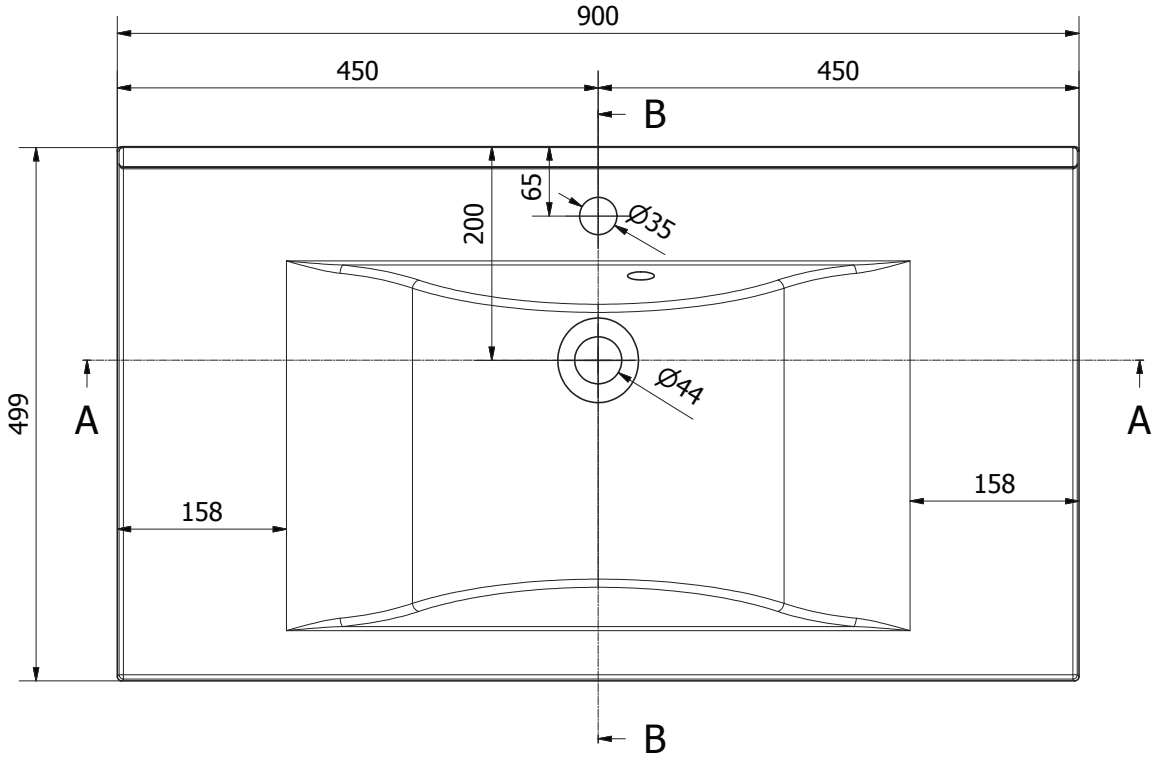


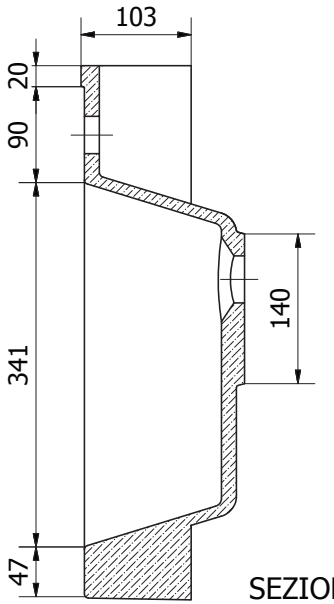


SEZIONE B-B

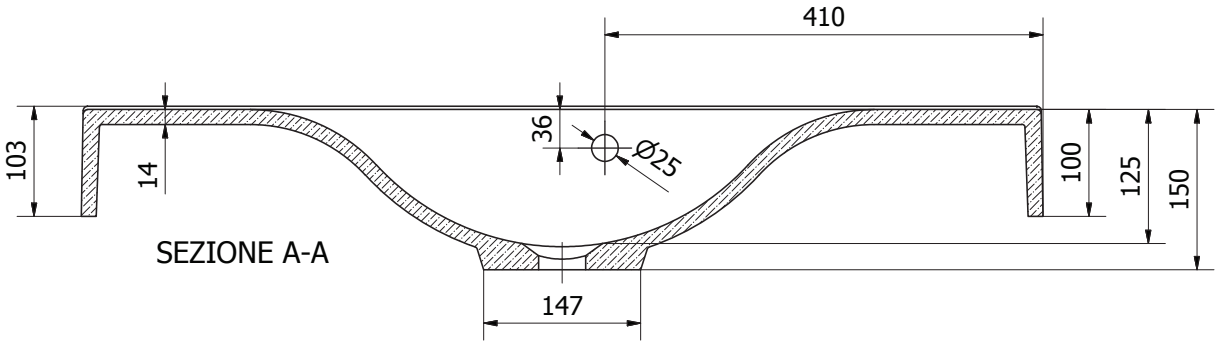


SEZIONE A-A

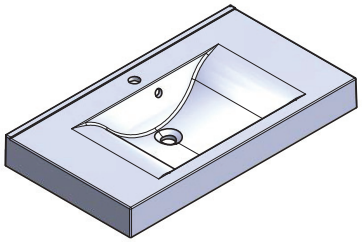

Materiale:
Mineralguss

**A139**