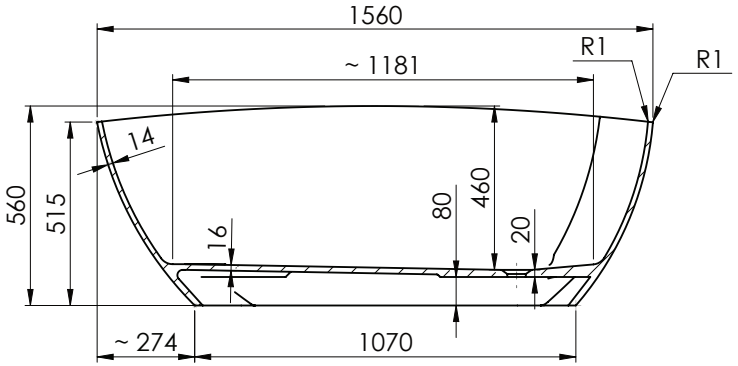

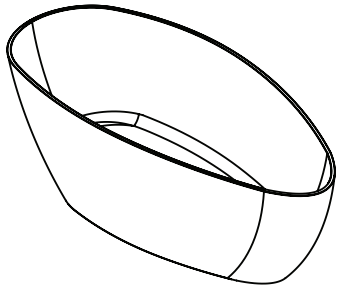

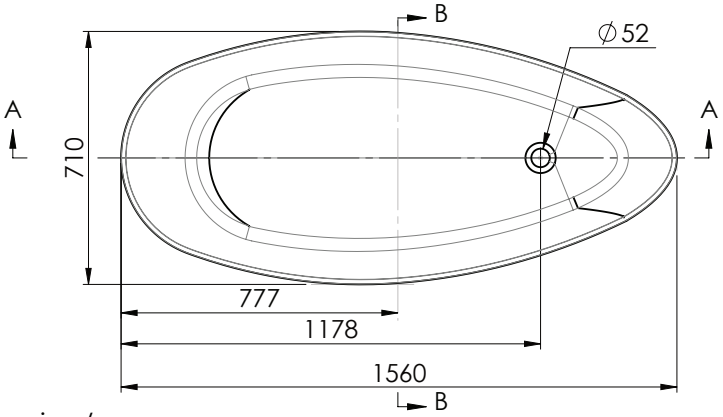

B-B

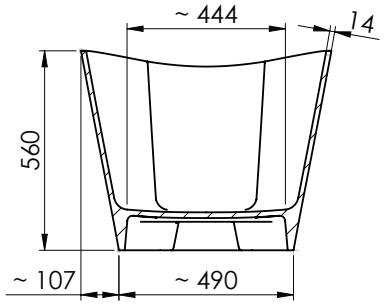

Bottom view/
Widok z dołu

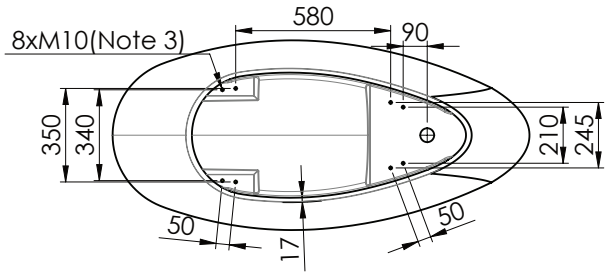

Uwagi/Note:
1)Water volume(full bathtub) 270 l / objętość wody(pełna wanna) 270 l
2)Dokumentation based on real product/
Dokumentacja stworzona na podstawie gotowego produktu
3)Steel bearings/Metalowe kołki