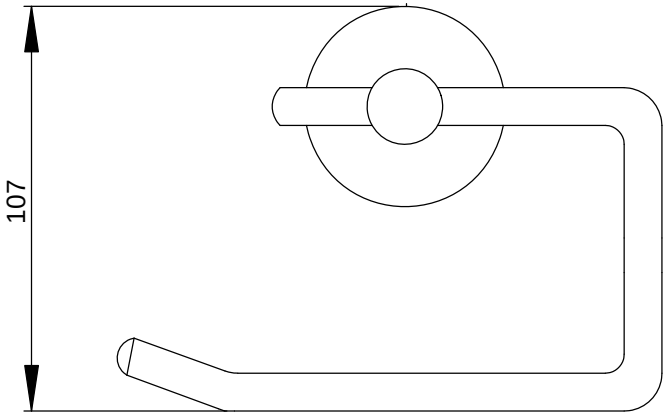

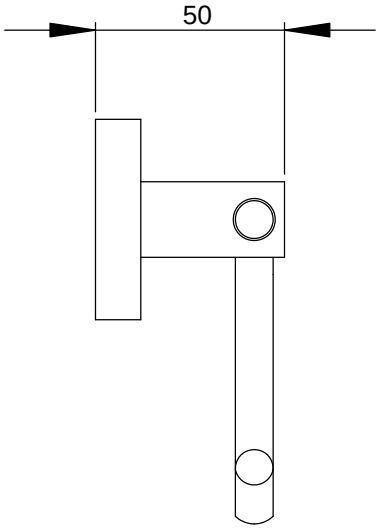

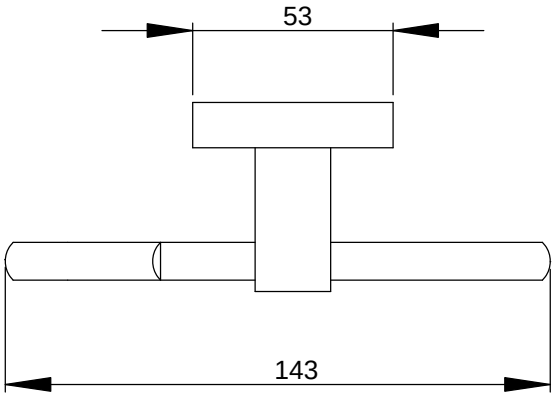

Wandbefestigung

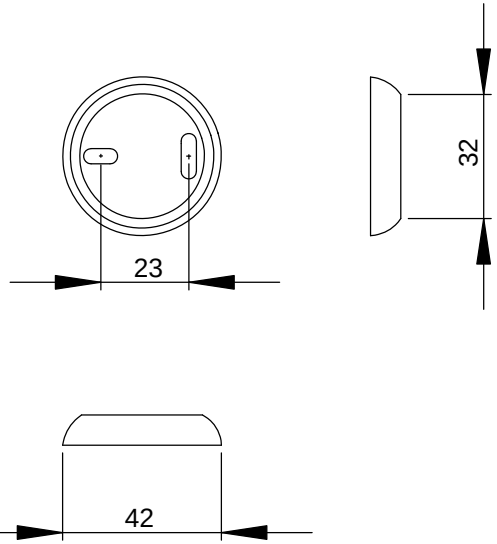

	NAME	SIGNATURE	Datum			
GEZEICHNET	Drenhaus		14.07.2017			
GEPRÜFT						
				MATERIAL:		
				GEWICHT:		

BENENNUNG:
Bügelpapierhalter Serie 8000
Messing verchromt

ZEICHNUNGS-NR. 210234

A4

Maßstab:1:2

BLATT 1 von 1