3,2 ( )

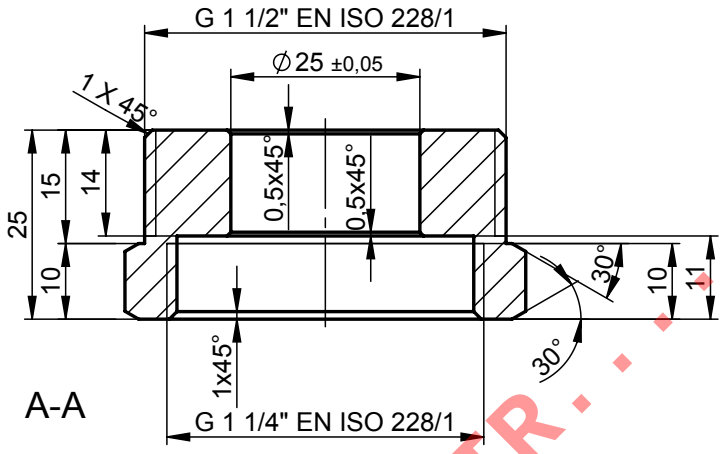

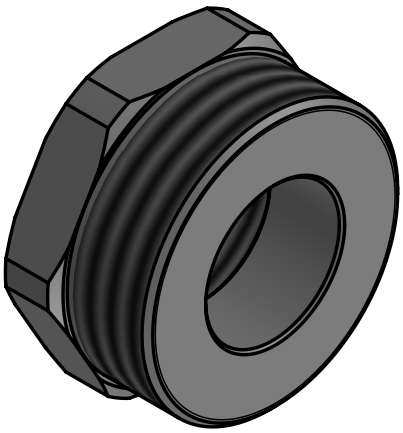

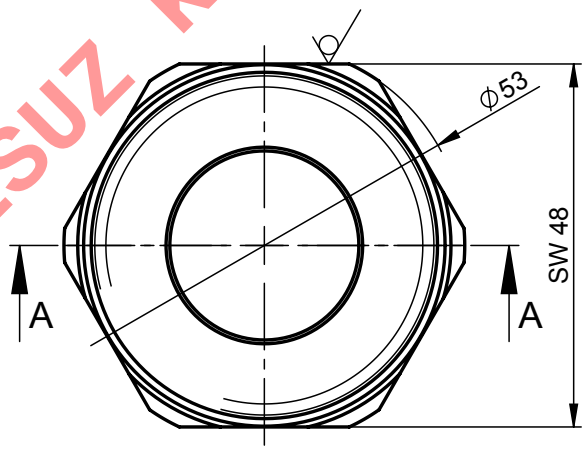

KONTROLSUZ KOPYADIR . . .

AYVAZ-CAD / Resim Üzerinden Ölçü Almayınız.
AYVAZ-CAD/ Do Not Take Measurements From The Drawing

	İsim / *Name*	Tarih / *Date*	İmza/*Signature*	Ölçek *Scale*
Çizen / *Drawer*	A.SEZGİN	22.04.2016		1:1
Kontrol / *Control*	E.ÖZKAN	22.04.2016		
Onay / *Approval*	İ.COŞAR	22.04.2016		

Parça Adı *Part Name*	**Reduction Raccord 1 1/4"-1 1/2"**			
Ürün Tipi *Product Type*				
Müşteri Kodu *Customer Code*	MD00274	Malzeme *Material*	Miktar *Qty.*	Ağırlık *Weight*
Firma Resim No *Firm Drawing No*	9701701	Ms 58		223,4 g

AYVAZ®

Toleransı ve standartı verilmemiş uzunluk ve açı ölçüleri için toleranslar.
Standard and Tolerances For Lineer and angular dimensions without individual tolerance indications.

EN 22768-1
ISO 2768-m

Toleransı ve standartı verilmemiş şekil ve konumlar için geometrik toleranslar.
Standard and Geometrical tolerances for features without individual tolerance indications.

EN 22768-2
ISO 2768-K

Item No	**601.RDR.604.183**	
CAD No	**TH-166-003**	Rev.No 1